气动活塞隔膜阀使用说明书

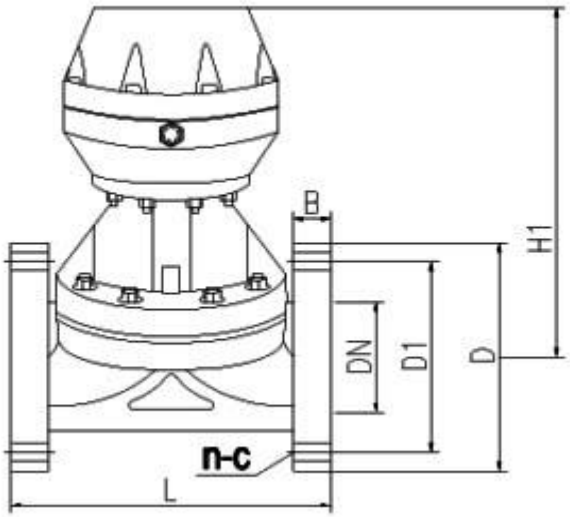

气动活塞隔膜阀由隔膜阀和气动执行机构两部分组成，它以压缩空气为动力，实现对工艺管道中流体介质流量的调节。

由于在结构上采用带有耐腐蚀的阀体和耐腐蚀的隔膜、无填料函结构、节流元件为弹性隔膜、阀体流道平滑，故气动活塞隔膜阀具有阻力小，流量大、无外漏和方便可靠、防火防爆的优点，广泛适用于工业自动化系统中的强酸、强碱、强腐蚀、高粘度、含颗粒、带纤维以及有毒和不充许污染的介质的流量调节。

气动活塞隔膜阀工作原理通过来自气源的压力作用于隔膜实现的开启和关闭。当气源进入阀门控制腔，隔膜下压，关闭阀门通道，当控制腔压力排向大气，隔膜上升，阀门通道被打开。阀门没有阀杆、密封垫、定向座等，通道中运动的唯一部件就是隔膜，所以不存在锈蚀及抱死现象，具有更高的稳定性。多种结构形式及控制形式，可适用于多种的流体控制需要 。

主要技术性能指标

驱动空气	压缩空气 4-6bar
公称通经	15-200mm
公称压力	1.0Mpa
使用温度	-10℃～120℃
连接方式	承插、对焊、法兰
阀体材质	全塑系列(PPH、PVDF、CPVC、UPVC)
衬里材质	衬塑系列(PTFE、FEP 、PVDF 、PPH 、PO)
膜片材质	PFA+EPDM、FEP+EPDM、FPM、EPDM
适用介质	强酸、强碱、强氧化剂和一般有机溶剂
执行器	铝合金
安装方向	任意角度
可选附件	限位开关、定位器、电磁阀、减压阀

安装、使用注意事项

1、气动活塞隔膜阀应垂直安装于管道上， 体积重量较大的以及使用在振动场合时应加支承和夹固。

2、气动活塞隔膜阀一般应设有旁通管路， 以便在隔膜发生故障或维修时能转换成旁路操作， 使生产过程正常进行， 在一般不重要场合， 装设手轮机构后可以省略旁通管路， 以进行手动操作， 同时可限制阀门开度， 当手轮机构停止使用时， 应恢复到原空档位置， 以利于自控系统的正常进行。

3、清洗管道时， 调节应处于最大开度， 以便排除管道内污物。

4、如阀体衬有防腐层， 安装在管道上时，应采用耐腐蚀软垫， 并注意不使阀体法兰密封面受损。

5、对隔膜及衬里应定期检查， 防止因腐蚀和破裂而损坏其它零件和造成事故。